Smurfit Kappa Cartón de Colombia S.A. Planta de Corrugado Barranquilla Ficha técnica desarrollos gráficos	**Cliente:** BANASAN **Símbolo:** TAPA BLD53 FYFFES 17 KG FW Cb1 **Código Caja:** 103720	**DIMENSIONES INTERNAS** **Largo:** (mm) 590 **Ancho:** (mm) 381 **Alto:** (mm) 173	Fecha Elaboraciòn Día 09 / Mes 02 / Año 2023 Fecha Aprobaciòn Día / Mes / Año *Firma* *Revise cuidadosamente todos los elementos involucrados con la impresión de la caja, para asegurar que concuerde con lo solicitado.*	**ANULA:** **Color 1:** Newcalc AMARILLO 103 Modificado: **Color 2:** AZUL 39 Newcalc **Color 3:** Nuevo: 6100701 **Color 4:** Material : C930E	**ELEMENTO: 55011231** IMPORTANTE: LOS TONOS DE LOS COLORES IMPRESOS EN ESTE ARTE SON SOLO DE MUESTRA, LOS TONOS REALES DEBEN SER ACORDADOS CON EL REPRESENTANTE DE VENTAS DE ACUERDO A SU CATOLOGO DE TINTAS DEL FABRICANTE, ESTABLECIENDO RANGOS MAXIMOS Y MINIMOS DE TONALIDAD. Cualquier duda contacte a : maria.duran2@smurfitkappa.com.co **Observaciones:** AZUL 394

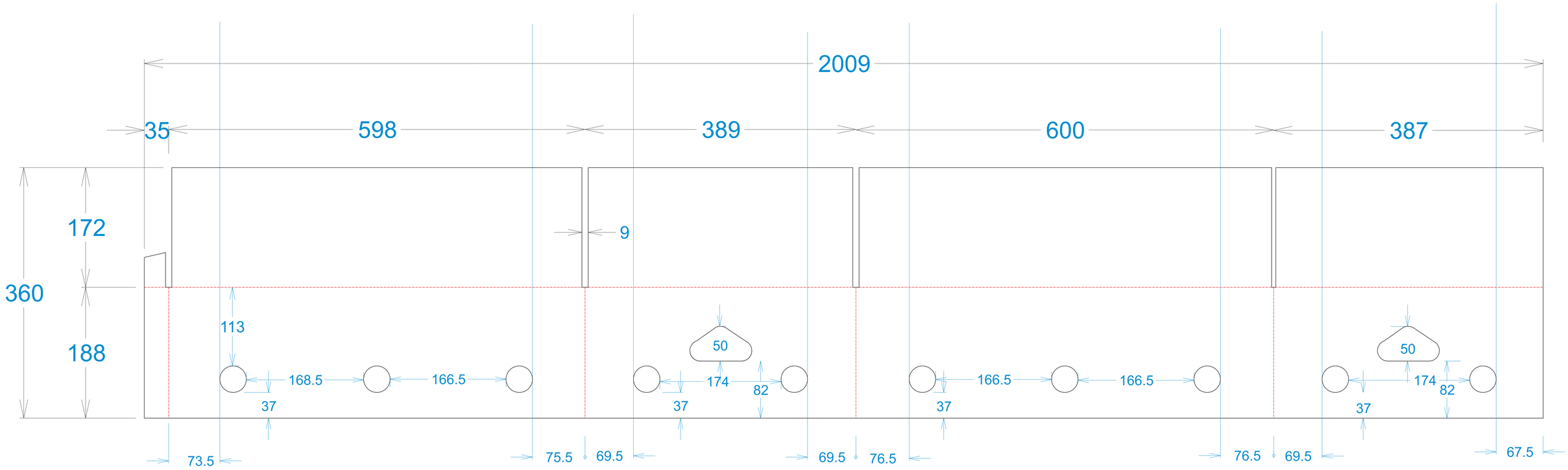

LEAD EDGE