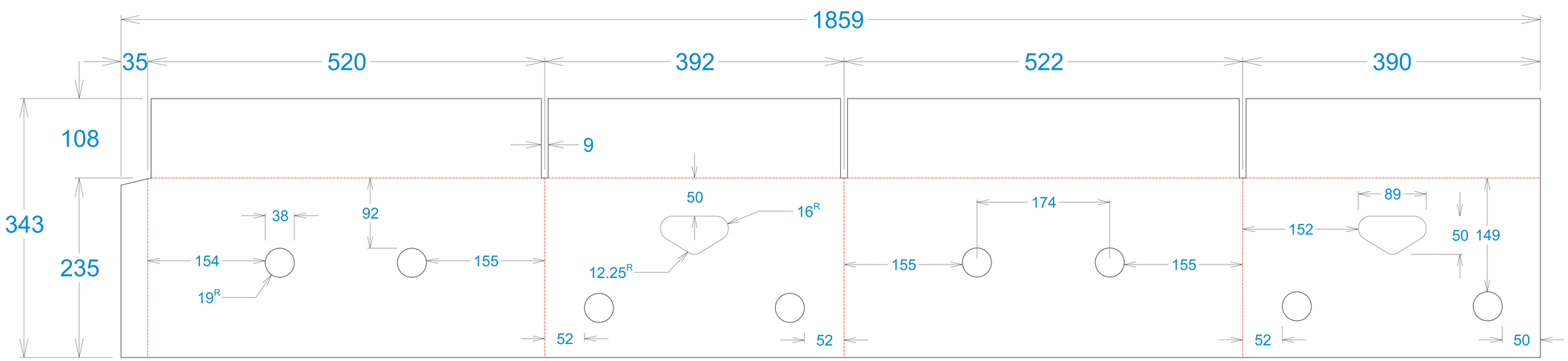Smurfit Kappa Cartón de Colombia S.A. Planta de Corrugado Barranquilla Ficha técnica desarrollos gráficos	**Cliente:** CI BANASAN **Símbolo:** TAPA EXTRA MOTEADA 52X40 (30 UND) **Código Caja:** 9113	**DIMENSIONES INTERNAS** **Largo: (mm)** 514 **Ancho: (mm)** 386 **Alto: (mm)** 230	Fecha Elaboraciòn Día 26 / Mes 12 / Año 2022 Fecha Aprobaciòn Día / Mes / Año *Firma* *Revise cuidadosamente todos los elementos involucrados con la impresión de la caja,para asegurar que concuerde con lo solicitado.*	**ANULA: 55002248** **Color 1:** AZUL 39 **Color 2:** AMARILLO 103 **Color 3:** **Color 4:**	**Newcalc** Modificado: 5450301 **Newcalc** Nuevo: 5450311 Material : C930BE	**ELEMENTO: NUEVO** IMPORTANTE: LOS TONOS DE LOS COLORES IMPRESOS EN ESTE ARTE SON SOLO DE MUESTRA, LOS TONOS REALES DEBEN SER ACORDADOS CON EL REPRESENTANTE DE VENTAS DE ACUERDO A SU CATOLOGO DE TINTAS DEL FABRICANTE, ESTABLECIENDO RANGOS MAXIMOS Y MINIMOS DE TONALIDAD. Cualquier duda contacte a : maria.duran2@smurfitkappa.com.co **Observaciones:** NUEVA DIRECCION