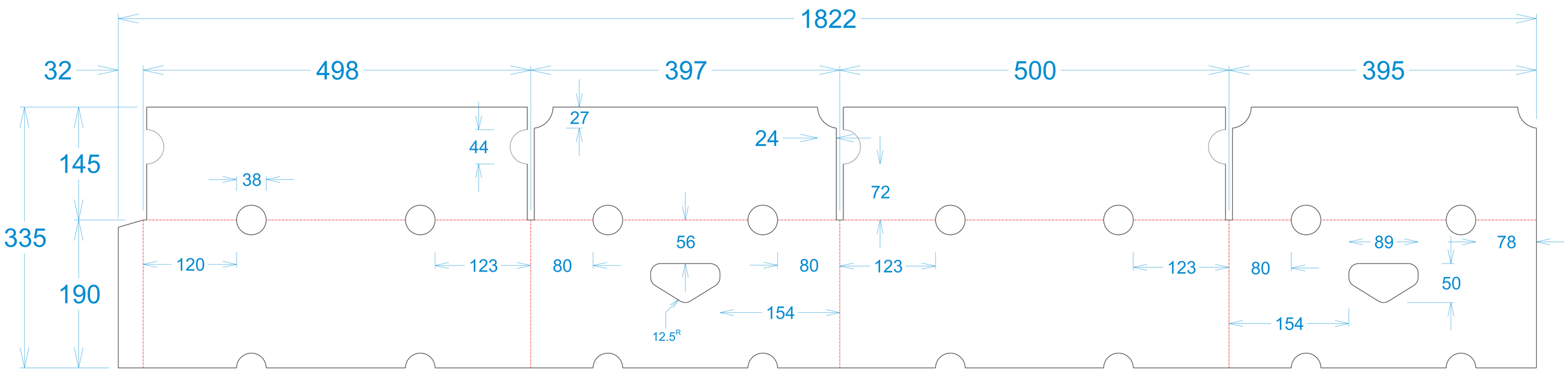Smurfit Kappa Cartón de Colombia S.A. Planta de Corrugado Barranquilla Ficha técnica desarrollos gráficos	**Cliente:** C.I BANASAN **Símbolo:** TAPA ORGANICA 13KG FYFFES V3 (30 UND) **Código Caja:** 101814	**DIMENSIONES INTERNAS** **Largo:** (mm) 492 **Ancho:** (mm) 392 **Alto:** (mm) 185	Fecha Elaboraciòn Día 26 / Mes 12 / Año 2022 Fecha Aprobaciòn Día / Mes / Año *Firma* *Revise cuidadosamente todos los elementos involucrados con la impresión de la caja,para asegurar que concuerde con lo solicitado.*	**ANULA: 55007211** **Color 1:** VERDE 20 **Color 2:** AMARILLO 103 **Color 3:** **Color 4:**	**Newcalc** Modificado: 5803501 **Newcalc** Nuevo: 5803511 Material : C930E	**ELEMENTO: NUEVO** IMPORTANTE: LOS TONOS DE LOS COLORES IMPRESOS EN ESTE ARTE SON SOLO DE MUESTRA, LOS TONOS REALES DEBEN SER ACORDADOS CON EL REPRESENTANTE DE VENTAS DE ACUERDO A SU CATOLOGO DE TINTAS DEL FABRICANTE, ESTABLECIENDO RANGOS MAXIMOS Y MINIMOS DE TONALIDAD. Cualquier duda contacte a : maria.duran2@smurfitkappa.com.co **Observaciones:** NUEVO