Handle With Care

Do not drop or turn upside down.
Keep at 14 ºC or 58 ºF
Net weight: 18.14 kg (40 lb)

Variety: Cavendish
Class: Extra
Minimum finger length: 21 cm
Net weight: 18.14 kg (40 lb)
Product of COLOMBIA

For information contact:
Fyffes International SA
Chemin Jean-Baptiste Vandelle 3A
1290 Versoix (GE), Switzerland

Fyffes International Unlimited Company
M1 Business Park, Courtlough
Balbriggan, Co. Dublin, K32 KV20, Ireland
GLN: 7709997435699
Reg. ICA - C.I TROPICAL S.A.S: 050039
GGN:

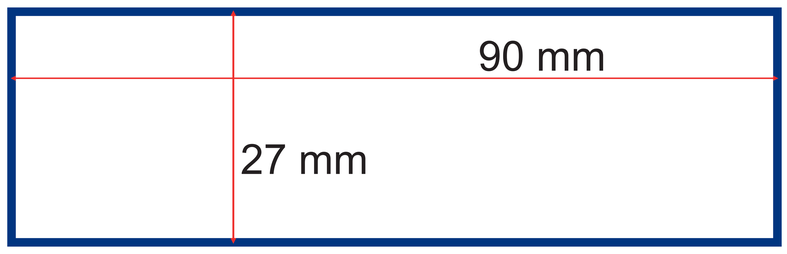

CORRUGADOS DEL DARIEN S.A.S
APARTADO - COLOMBIA

240000
FYFFES TAPA 1

Cordarién

240000

CAJA C BNN T215
FYFFES EXTRA WTL TRP

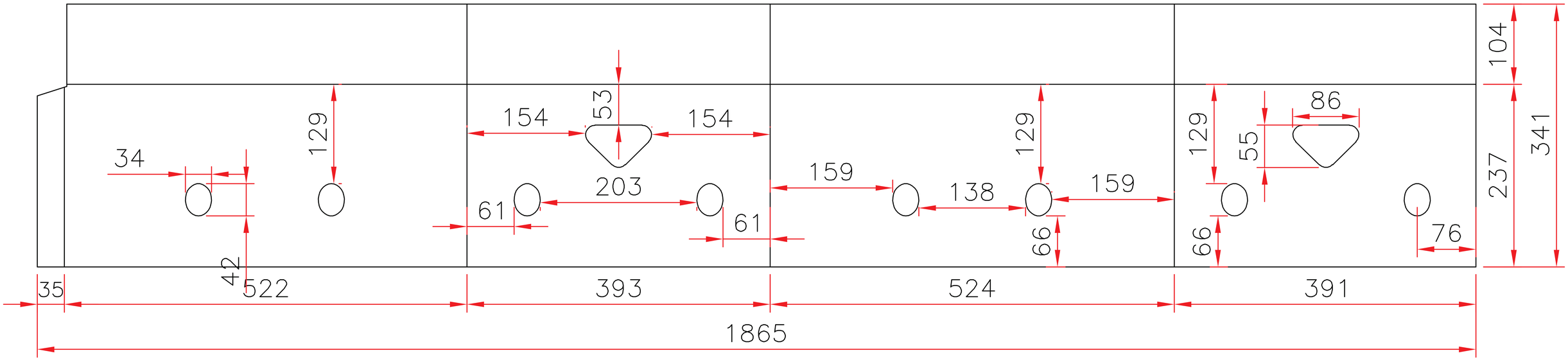

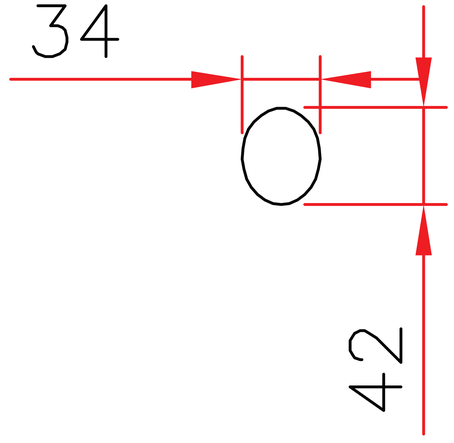

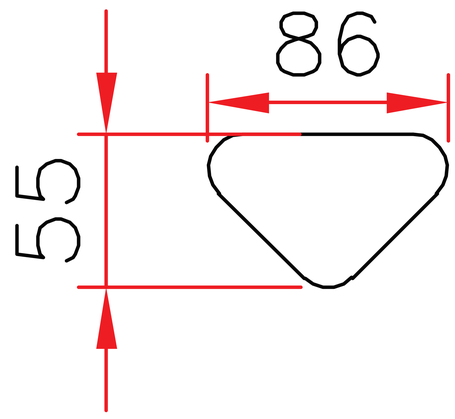

REFERENCIA: TAPA C BNN T215 FYFFES EXTRA WLT TRP

UNIDADES X PAQUETE: 30

TINTAS:	TROQUEL	MONTAJE	CALIBRE:	FLAUTA:	COMPONENTES
GCMI: AMARILLO 103 GCMI: 39 AZUL	EDF:T-215	EDF MT-234	4.02	C	**BASE REG:** 2400006818 **DIVISIÓN:** 2400006702
	REVISÓ: CALIDAD	FIRMA:			

IDENTIFICACIÓN:

MODIFICACIONES:

Cordarién

240000

2300001119

CÓDIGO INTERNO

FECHA REALIZADO: 07-04-2026

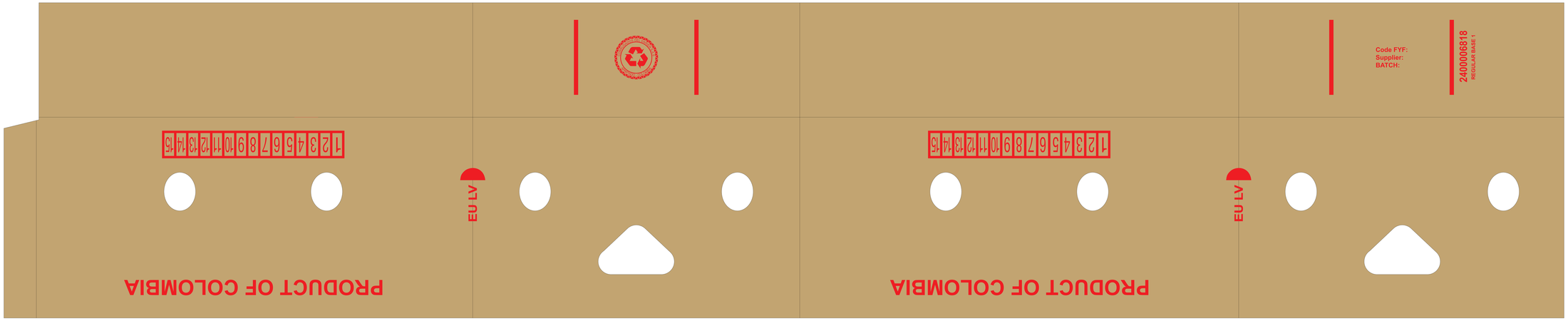

PRODUCT OF COLOMBIA

1 2 3 4 5 6 7 8 9 10 11 12 13 14 15

CORRUGADOS DEL DARIÉN S.A.S.
APARTADO - COLOMBIA

Code FYF:
Supplier:
BATCH:

2400006818
REGULAR BASE 1

EU LV

Cordarién

2400006818

BASE CB BNN T216 REGULAR 18KG KLB TRP

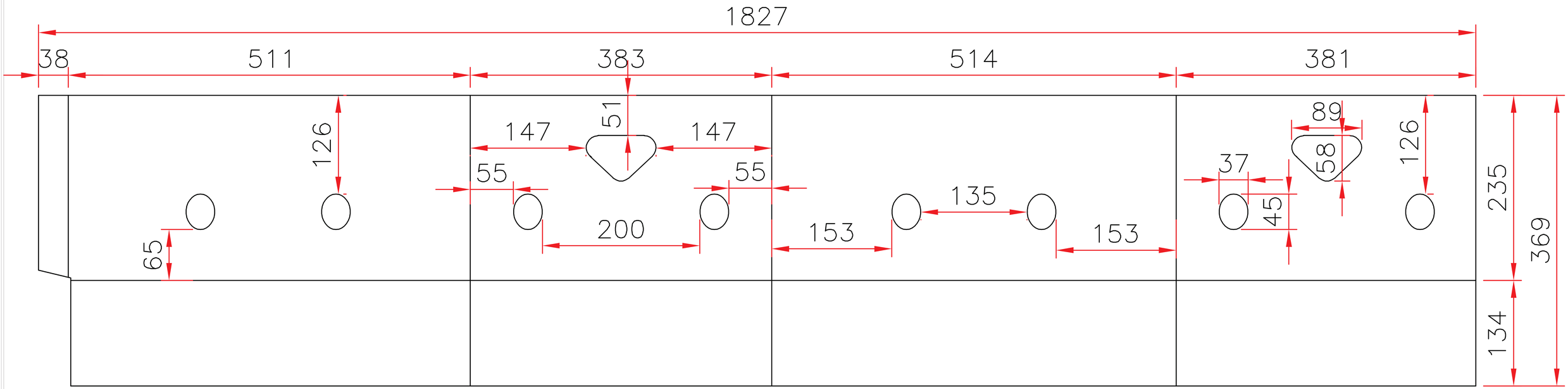

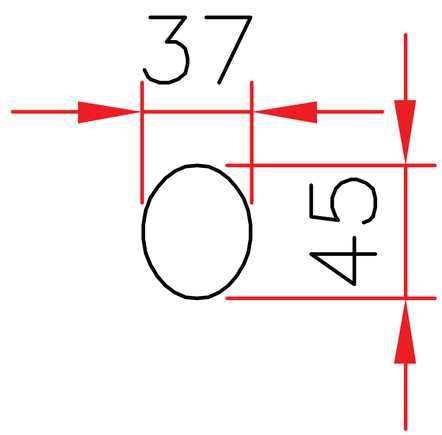

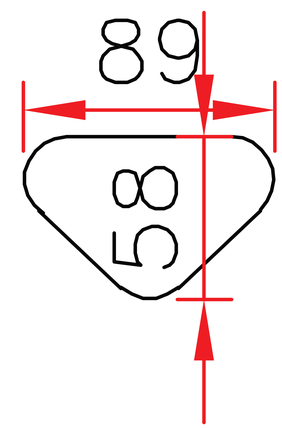

REFERENCIA: BASE CB T216 REGULAR 18KG KLB TRP

UNIDADES X PAQUETE: 22

TINTAS:	TROQUEL	MONTAJE	CALIBRE:	FLAUTA:
GCMI: ROJO 75	S&S:T-216	S&S: MB-93	6.50	CB
	REVISÓ: COORD.CALIDAD	FIRMA:		

IDENTIFICACIÓN: EN CADA ESTIBA

MODIFICACIONES:

Cordarién

2400006818

2300001083

CÓDIGO INTERNO

FECHAREALIZADO: 24-05-2025

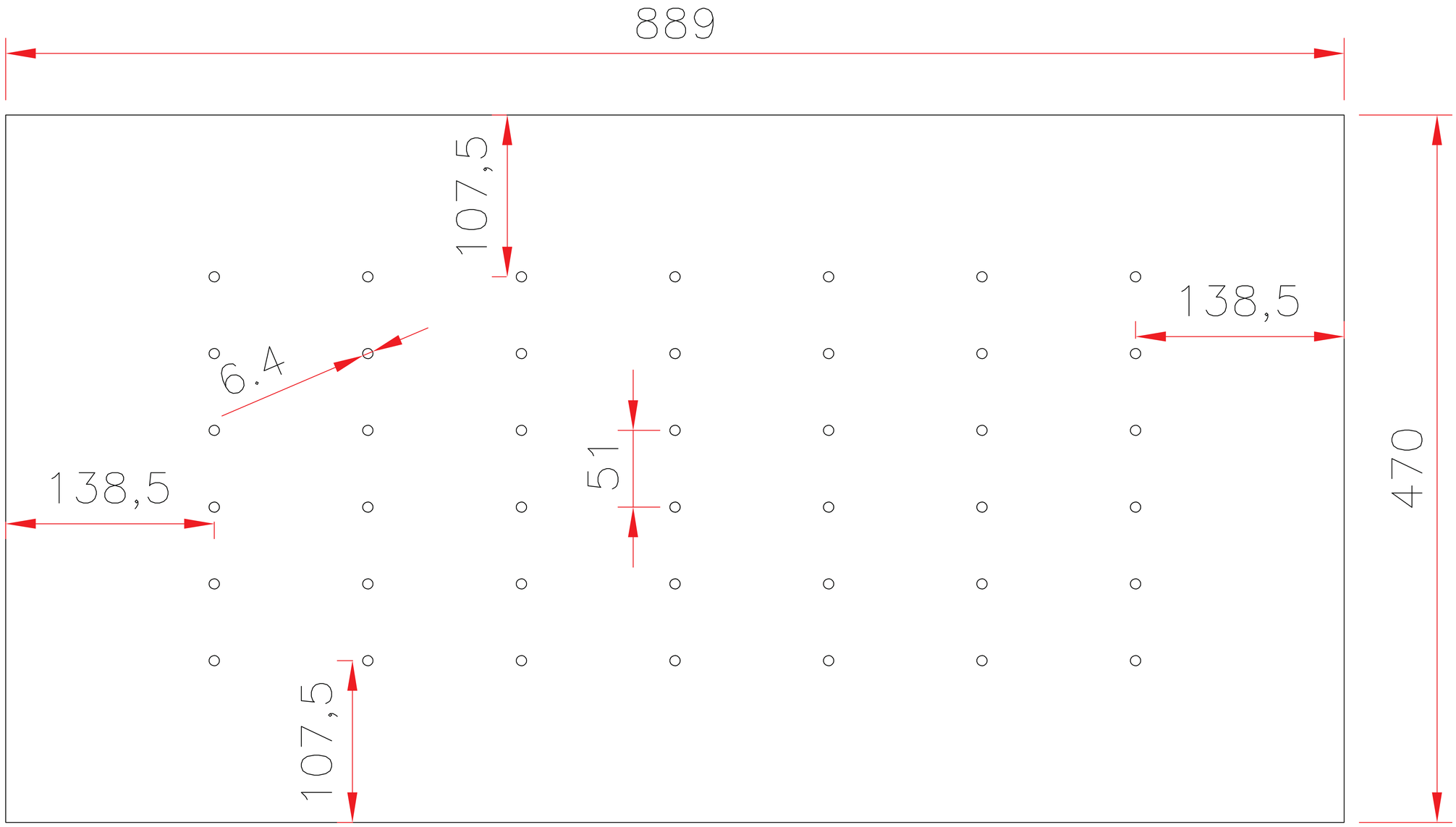

REFERENCIA: DIV BNN TC-003 FYFFES 470X889 TRP

UNIDADES X BULTO: 150

CLIENTE:	TROQUEL N°: TC-003	REVISO: COORD. DE CALIDAD
TRP	DIBUJO:	FIRMA:
	FECHA DE EDICIÓN: 19-05-25	FECHA DE REVISIÓN: 19-05-26 — MEDIDAS EN MILÍMETROS
MODIFICACIONES:		
OBSERVACIONES:		

Cordarién

2400006702